Ra 25

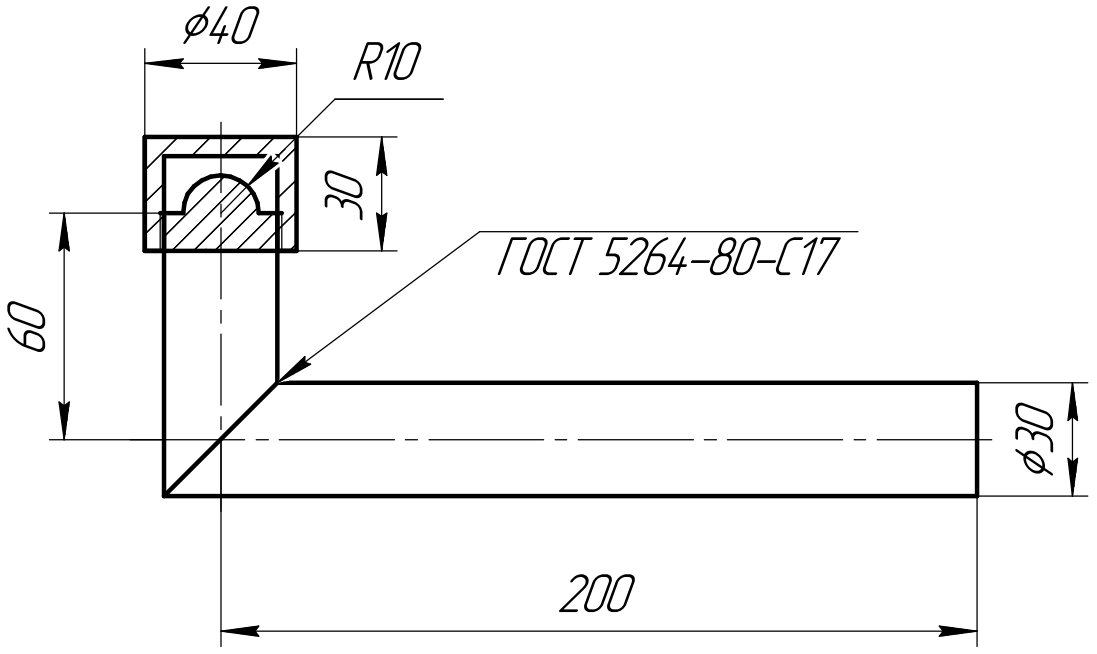

1. Неуказанные предельные отклонения размеров H14, h14

Изм.	Лист	№ докум.	Подп.	Дата	Осадочная марка тип "А"	Лит.	Масса	Масштаб
Разраб.							1,61	1:2
Пров.						Лист	Листов 1	
Т.контр.								
Н.контр.					Сталь 10 ГОСТ 1050-88	ГМ		
Утв.								

Перв. примен. | Справ. № | Подп. и дата | Инв. № дубл. | Взам. инв. № | Подп. и дата | Инв. № подл.

Копировал | Формат А4