Ra 10,0

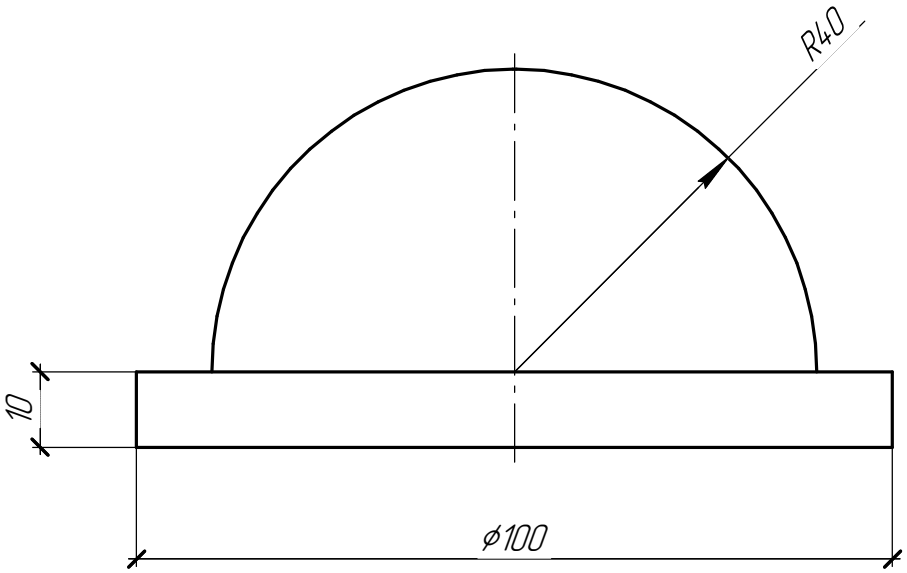

Изм.	Кол.уч.	Лист	№док.	Подп.	Дата

Взам. инв. №

Подп. и дата

Инв. № подл.

Реперная головка	Стадия	Масса	Масштаб
		1,66	1:1
	Лист	Листов	
Сталь 10 ГОСТ 1050-88	ГМ		

Формат А4